Evaluation Only
Created with Solid Edge
Copyright 2021-2024 Siemens Plc.Ltd.

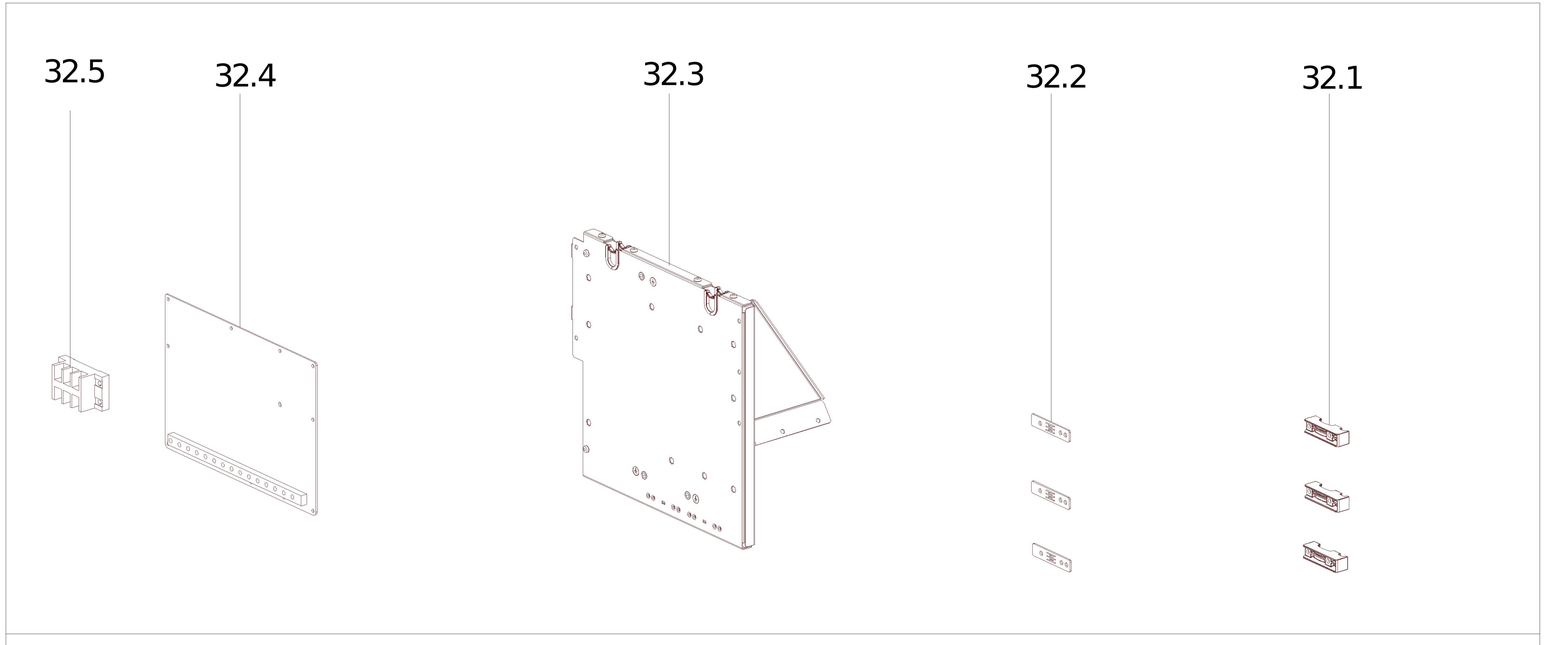

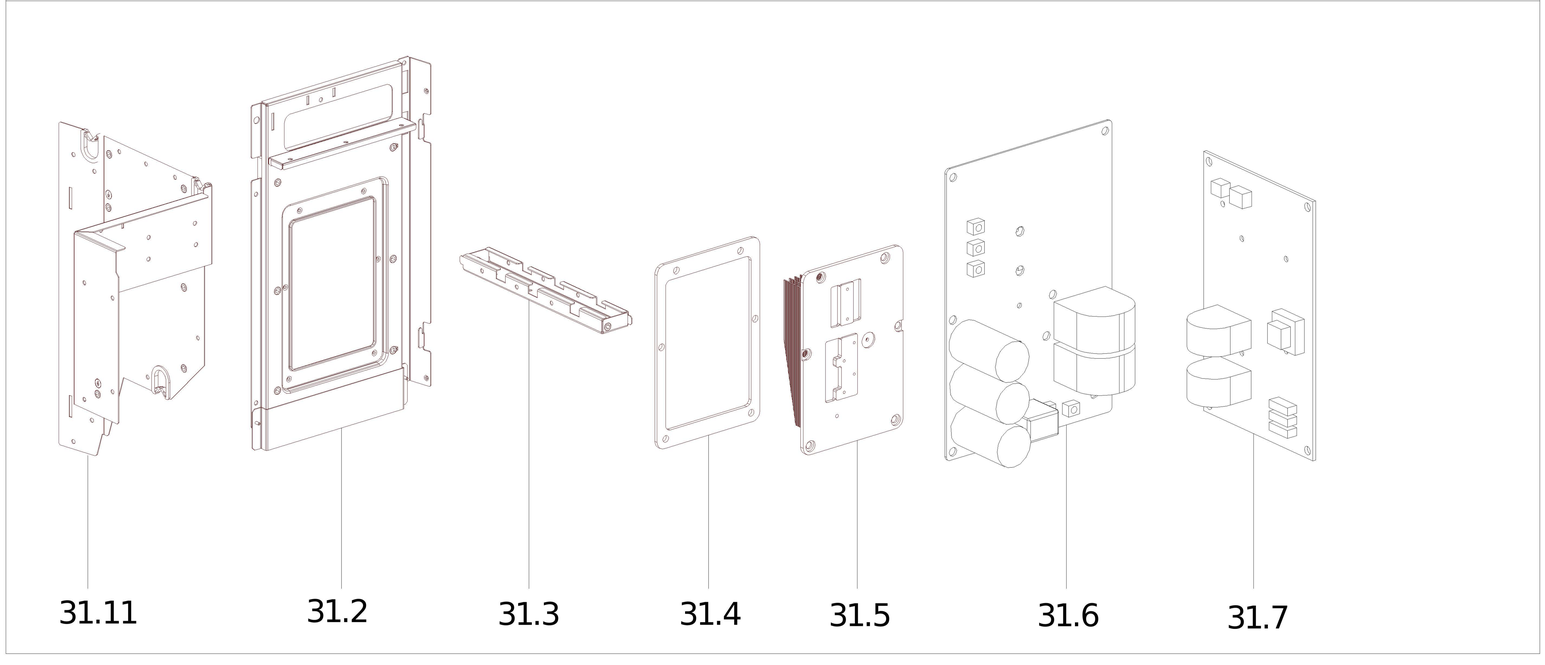
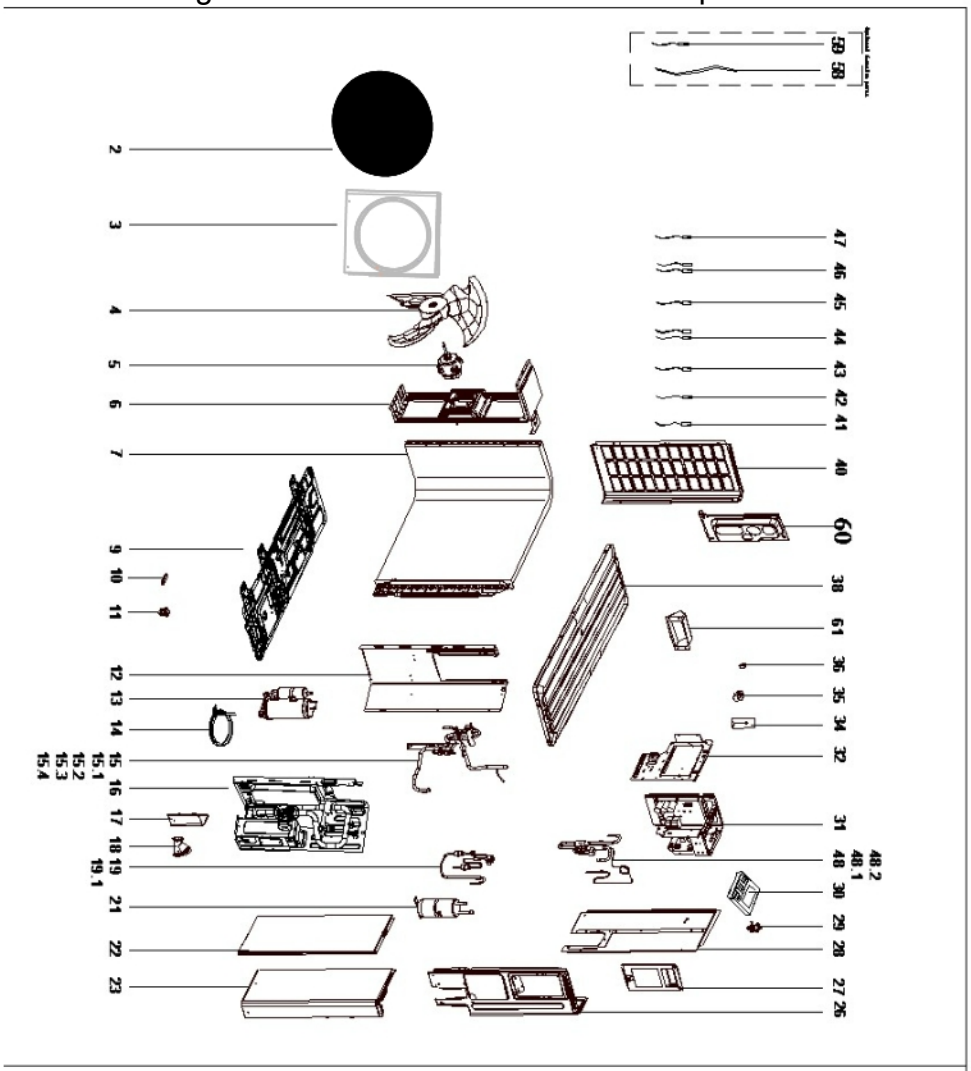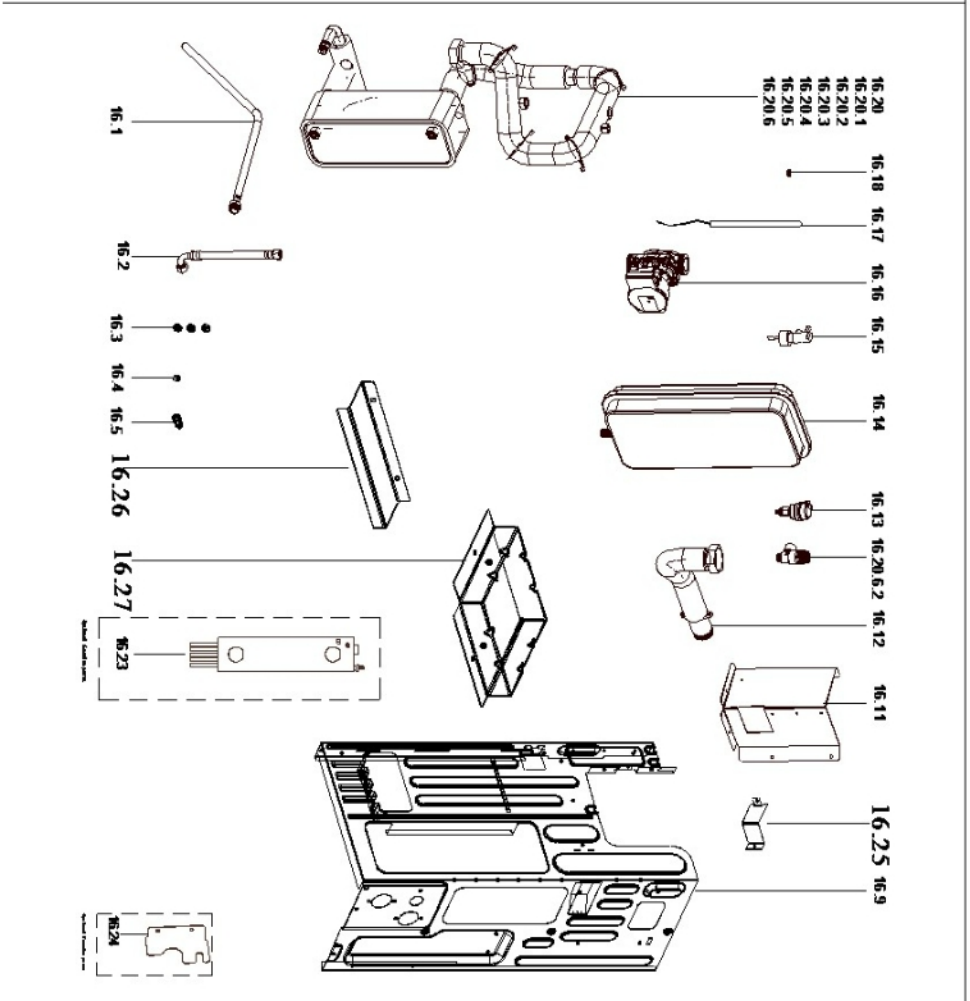
Téléchargé sur Airtech-Online.com - Merci pour votre visite